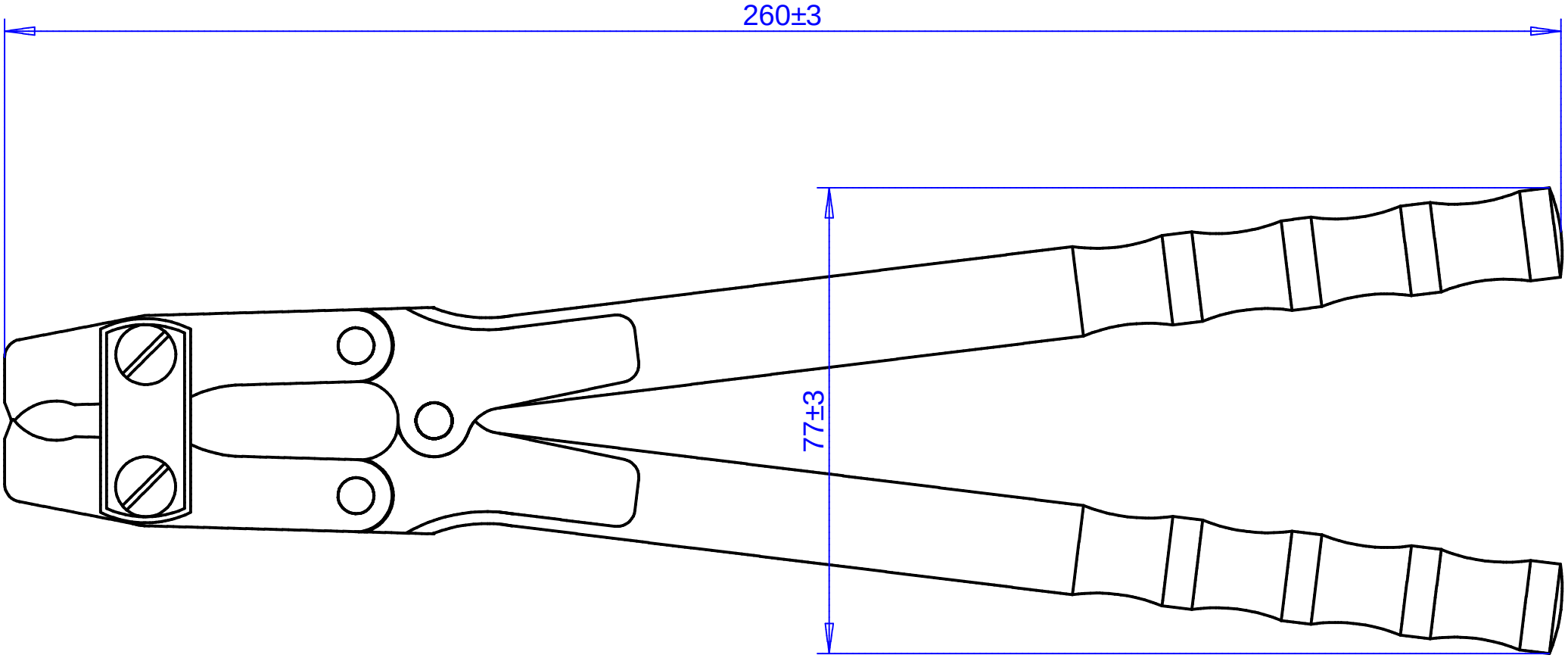

(Verwendungszweck) Kopfschneider MAX 3,0MM 11-03-26-1801				(Zul. Abweich.) ISO 2768-m		(Oberfl.) Mattiert	Maßstab 1:1 / Revision B
							(Werkstoff, Halbzeug, Rohteil- Modell- Gesenk-Nr.) 1.4021 / 1.4305 / 1.4404 / 1.4111
					Datum	Name	(Benennung)
				Bearb.	21.7.99	E. Schilling	Kopfschneider
				Gepr.	21.7.99	J. Schilling	
				Norm			
				Anzahl / Einheit:	1	St. 1	
				SMT Schilling Metalltechnik GmbH			(Zeichnungsnummer) 11-03-26-1801 / Blatt 1 / Blätter
B	Siehe 11-03-26-1801-03	11.01.07	M. D.				
Zust.	Änderung	Datum	Name	Ursp.			Ers. für: - Ers. durch: -