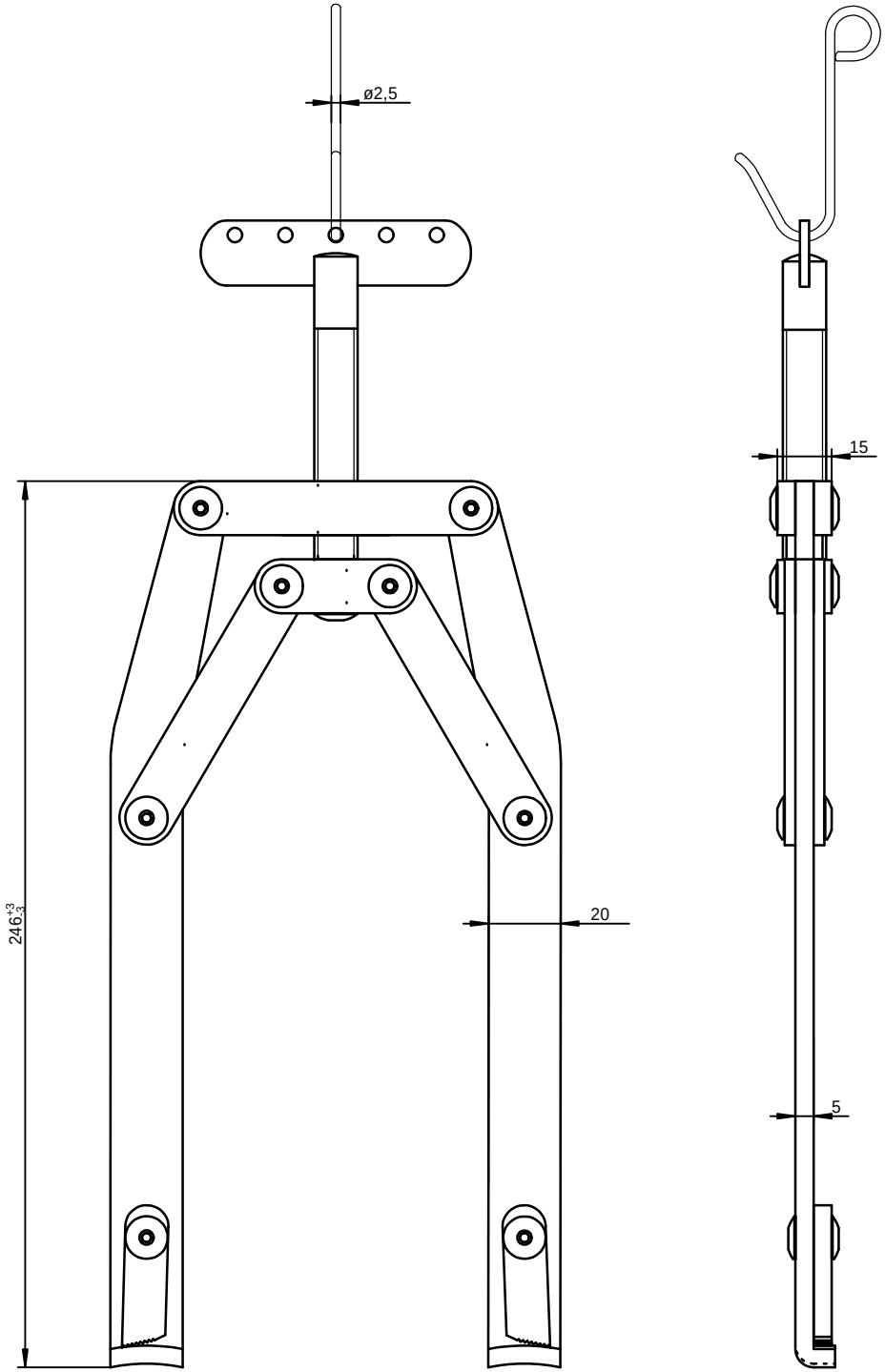

SMT - Werkszeichnung; entspricht nicht nach DIN

(Verwendungszweck) Extensionsbügel 13-01-25-1800	(Zul. Abweich.) ISO 2768-m	(Oberfl.) mattiert	Maßstab 1:1
			Revision B
			(Werkstoff, Abzeichg. Kontur, Modell, Gesenk-Nr.) Material: siehe Einzelzeichnungen
	Datum	Name	(Benennung)
	bearb. 05.11.02	M. Diener	Kirschner Extensionsbügel
	gepr. 05.11.02	E. Schilling	
	norm.		
	Anzahl / Einheit: 1	St. 1	
B siehe 09-42-01-1801 12.06.12	SMT Schilling Metalltechnik GmbH		(Zeichnungsnummer) 13-01-25-1800
			Blatt 1
Zust. Änderung Datum Name	Ursp.		Blätter
	Ers. für:		Ers. durch:

S:\11 Produkte\13\13-01-25-1800\13-01-25-1800 Kirschner Ex lang.TCD - 08.07.2013 16:16:16