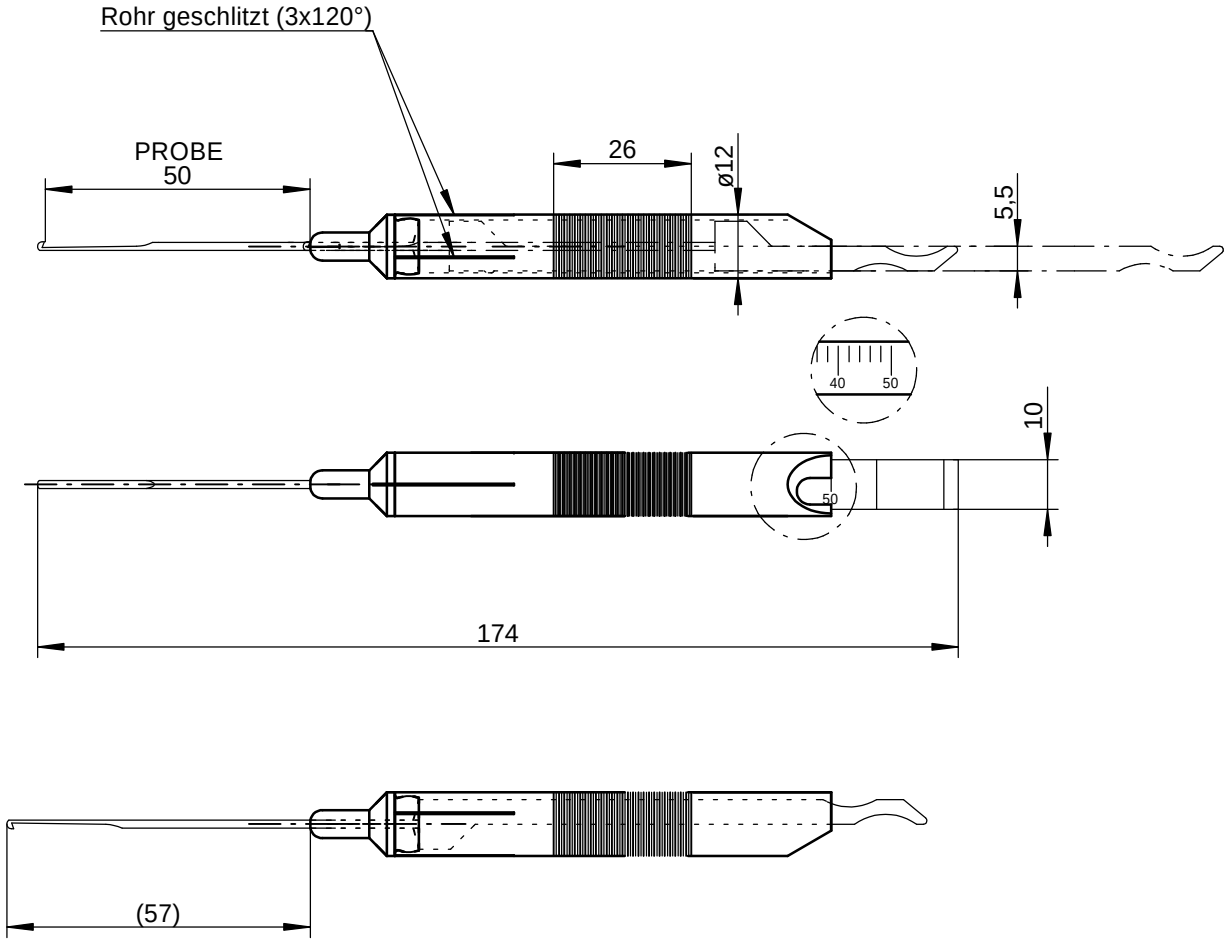

Surface: Satin

(Verwendungszweck) Verwendungszweck	(Zul. Abweich.) ISO 2768-m	(Oberfl.) mattiert	Maßstab 1:1 — Revision A
			(Werkstoff, Halbzeug, Rohteil- Modell- Gesenk-Nr.) Material 1:4301
	Datum	Name	(Benennung) Tiefenmaß
	Bearb. 27.07.07	M. Dieger	
	Gepr. 27.07.07	E. Schilling	
	Norm		für Schrauben Skala bis 50mm
	Anzahl / Einheit: 1	St. 1	
	SMT Schilling Metalltechnik GmbH		(Zeichnungsnummer) 13-04-17-1800 — Blatt 1 / Blätter
Zust. Änderung Datum Name	Ursp.		Ers. für: - Ers. durch: -

SMT - Werkszeichnung; entspricht nicht nach DIN

P:\13\04\17\1800\07.9.2.2_Herstellung\Hauptnummer\07.9.2.2.1_Produktgesamtzeichnung\13-04-17-1800 Tiefenmaß.tcd - 14.12.2017 11:21:56