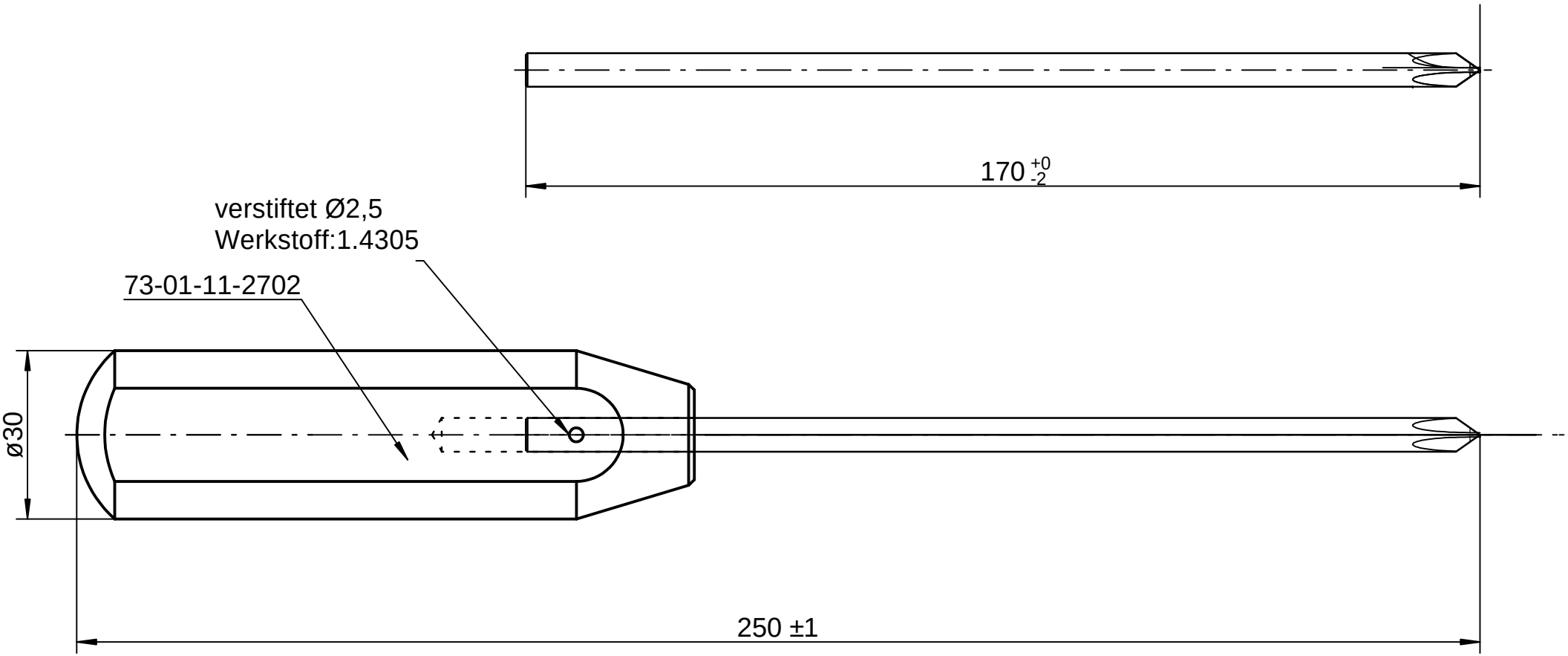

Einzelheit M2:1

(Verwendungszweck) Verwendungszweck	(Zul. Abweich.) ISO 2768-m	(Oberfl.)	Maßstab 1:1
			Revision
			(Werkstoff, Halbzeug, Rohteil- Modell- Gesenk-Nr.) Material Abmessung
	Datum	Name	(Benennung) Schraubendreher für Phill.Schr. 0,8
	Bearb. 13-01-04	M.Diener	
	Gepr.		
	Norm		
	Anzahl / Einheit: 1	St. 1	
	SMT Schilling Metalltechnik GmbH		(Zeichnungsnummer) 30-06-25-1801
			Blatt 1
			Blätter
Zust. / Änderung / Datum / Name	Ursp.		Ers. für: / a Ers. durch: / b

SMT - Werkszeichnung; entspricht nicht nach DIN

P:\30\06\25\1801\07.9.2.2_Herstellung\Hauptnummer\07.9.2.2.1_Produktgesamtzeichnung\30-06-25-1801.TCD - 22.01.2016 10:25:29