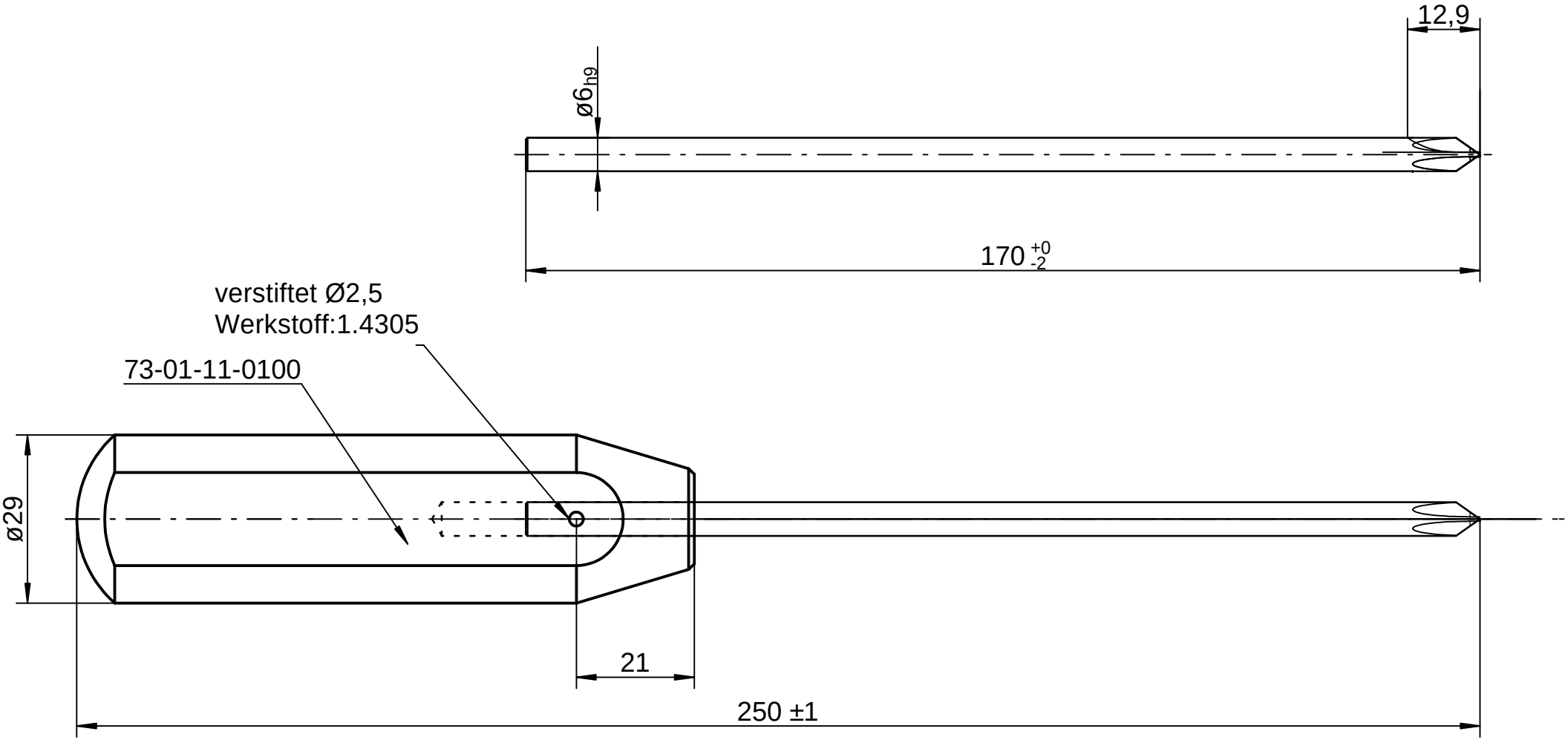

(Verwendungszweck) Verwendungszweck				(Zul. Abweich.) ISO 2768-m		(Oberfl.)	Maßstab 1:1 / Revision
							(Werkstoff, Halbzeug, Rohteil- Modell- Gesenk-Nr.) Material / Abmessung
					Datum	Name	(Benennung) Schraubendreher für Phill.Schr. 0,8 mit Alu Griff
				Bearb.	13-01-04	M.Diener	
				Gepr.			
				Norm			
				Anzahl / Einheit:	1	St. 1	
				SMT Schilling Metalltechnik GmbH			(Zeichnungsnummer) 30-06-25-1804 / Blatt 1 / Blätter
Zust.	Änderung	Datum	Name	Ursp.			Ers. für: / a Ers. durch: / b

SMT - Werkszeichnung; entspricht nicht nach DIN

P:\30\06\25\1804\07.9.2.2_Herstellung\Hauptnummer\07.9.2.2.1_Produktgesamtzeichnung\30-06-25-1804.TCD - 22.01.2016 10:36:52