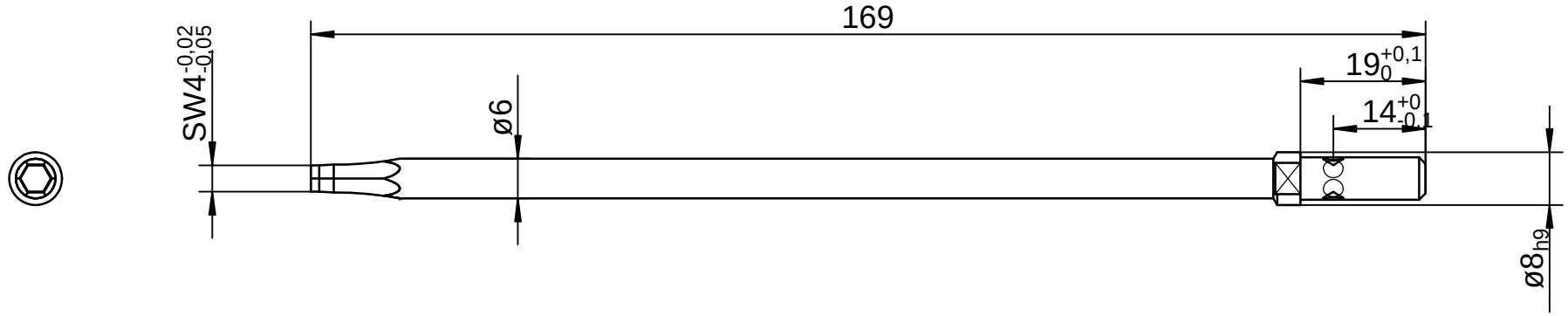

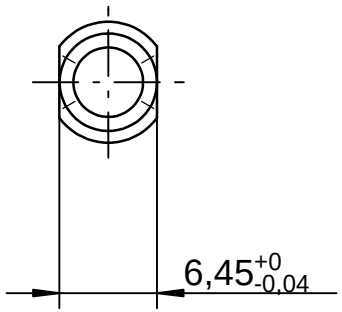

gehärtet auf HRC 53+-2

SMT - Werkszeichnung; entspricht nicht nach DIN

(Verwendungszweck) Klinge				(Zul. Abweich.) ISO 2768-m		(Oberfl.) mattiert	Maßstab 1:1 / Revision B
							(Werkstoff, Halbzeug, Rohteil- Modell- Gesenk-Nr.) 1.4034 Stab 8 H9
					Datum	Name	(Benennung)
				Bearb.	20.01.01	M. Diener	Klinge SW 4,0
				Gepr.	20.01.01	E. Schilling	
				Norm			
b	Toleranz eingetragen	10.07.07	MD				
a	1,0 auf1,3 geänd.	22.11.04	MD	Anzahl / Einheit:	1	St. 1	
b	Ø6,45h9 war 6,3h9	10.11.04	M.D	SMT Schilling Metalltechnik GmbH			(Zeichnungsnummer) 30-06-40-1803 / Blatt 1 / Blätter
a	Sechskant um 3mm verkürzt						
	1w 4/ 3,5w 6,5 /13,5w16,5	10.11.04	M.D				
Zust.	Änderung	Datum	Name	Ursp.			Ers. für: - Ers. durch: -

P:\30\06\40\1803\07.9.2.2_Herstellung\x-01\07.9.2.2.11_Einzelteilzeichnung\30-06-40-1803 Klinge 4,0 RevB.tcd - 23.06.2016 08:53:12