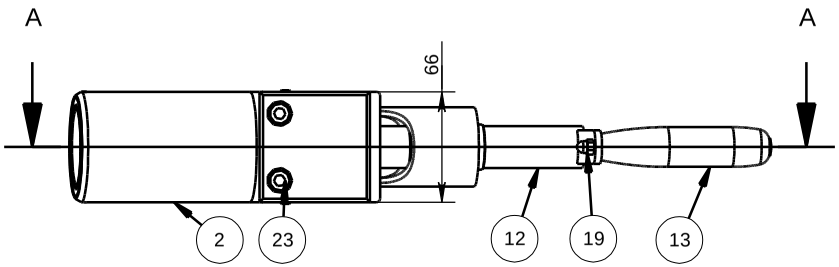

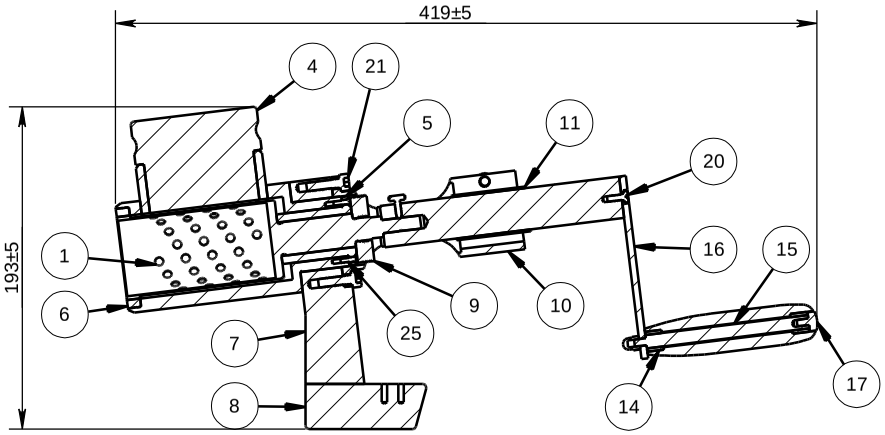

Section A-A

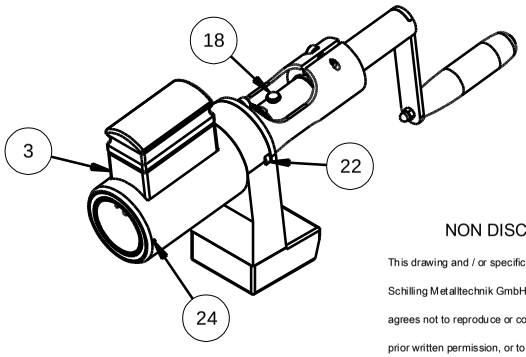

Position	Menge	Bennennung	Artikel-Nr.	Material:	Revision
1	1	Schneidtrommel in Ø3, Ø4 & Ø5	52-03-05-1802	1.4305	A
2	1	Gehäuse	52-03-42-2401-01	1.4305	A
3	1	Einfüllstück	52-03-42-2401-02	1.4305	A
4	1	Stopfen	52-03-42-2401-03	1.4305	A
5	1	Lagerbuchse	52-03-42-2401-04	Teflon_Weiss	A
6	1	Lagerring	52-03-42-2401-05	Teflon_Weiss	A
7	1	Haltearm	52-03-42-2401-06	AlMgSi 0,5	A
8	1	Platte	52-03-42-2401-07	AlMgSi 0,5	A
9	1	Mutter	52-03-42-2401-08	1.4305	A
10	1	Flansch	52-03-42-2401-09	1.4305	A
11	1	Gleitlager_groß	52-03-42-2401-10	Teflon_weiss	A
12	1	Antriebswelle	52-03-42-2401-11	1.4305	A
13	1	Griff	52-03-42-2401-15	AlMgSi0,5	A
14	2	Gleitlager	52-03-42-2401-16	Teflon_weiss	A
15	1	Gewindestange	52-03-42-2401-17	1.4305	A
16	1	Kurbelplatte	52-03-42-2401-18	1.4301	A
17	1	Knopf	52-03-42-2401-19	1.4305	A
18	1	Rändelschraube M4	69-40-01-1828	1.4305	A
19	1	Sechskannt-Hutmutter	DIN1587 A2 M5	A2	A
20	1	Zyl.Schraube M4x10	DIN84 A2 M4x10	A2	A
21	3	Zyl.Schraube DIN912 A2 M6x20	DIN912 A2 M6x20	A2	A
22	2	Zyl.Schraube DIN912 A2 M6x30	DIN912 A2 M6x30	A2	A
23	2	Zyl.Schraube DIN912 A2 M8x30	DIN912 A2 M8x30	A2	A
24	2	Gewindestift M4	DIN914 A2 M4x5	A2	A
25	2	Senkschraube M3x10	DIN963 A2 M3x10	A2	A

Schneidtrommel gehört nicht zum Lieferumfang !

NON DISCLOSURE AGREEMENT

This drawing and / or specification contains information contidential and proprietary to SMT Schilling Metalltechnik GmbH Germany; and is conditionally loaned only. By retention, the receipt agrees not to reproduce or copy it in whole or in part, disclose any or all of its contents without prior written permission, or to make any use of it contrary to SMT Schilling Metalltechnik interest.

SMT - Werkszeichnung; entspricht nicht nach DIN

(Verwendungszweck)	(Zul. Abweich.)	(Oberfl.)	Maßstab 1:4	Revision A
Knochemnühle	ISO 2768-m	Siehe Einzelteile	(Werkstoff, Halbzeug, Rohteil- Modell- Gesenk-Nr.) Material Siehe Einzelzeilz.	

	Datum	Name
Bearb.	04.04.12	A.Stuwe
Gepr.	04.04.12	E.Schilling

Anzahl / Einheit: 1 St. 1

(Benennung)

Knochenmühle

SMT Schilling Metalltechnik GmbH

(Zeichnungsnummer) 52-03-42-2401

Blatt 1

Blätter

Zust.	Änderung	Datum	Name	Ursp.	Ers. für:	- Ers. durch: -