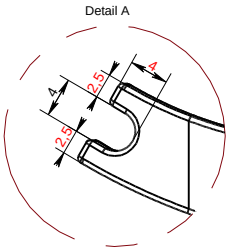

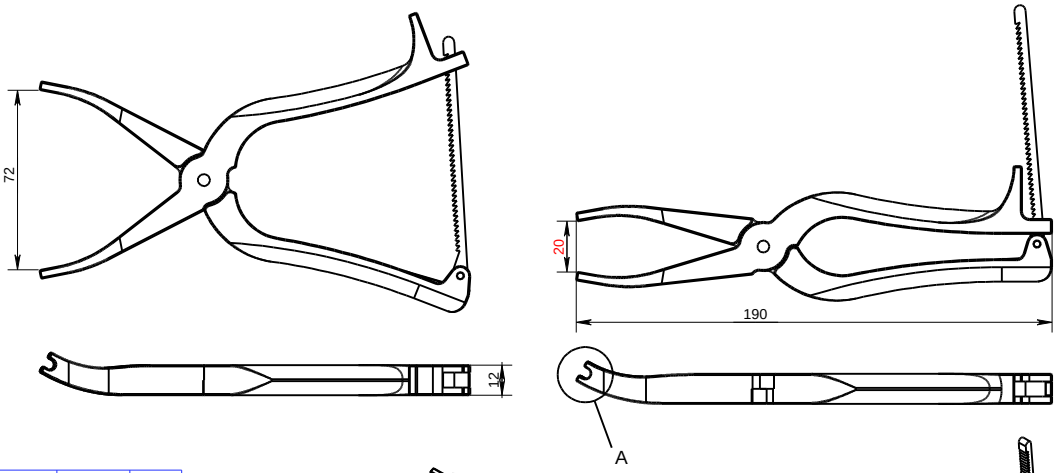

Pos.	Meng	Bennennung	Artikel-Nr.	Material	Rev.
1	1	Griff 1	52-09-19-1803-01	1.4021	A
2	1	Griff 2	52-09-19-1803-02	1.4021	A
3	1	Stift 3 mm	52-09-19-1803-03	1.4441	A
4	1	Feder	52-09-19-1803-04	1.4310	A
5	1	Mittelschraube	52-09-19-1803-05	1.4404	A
6	1	Sperre	69-44-10-1803	1.4021	A

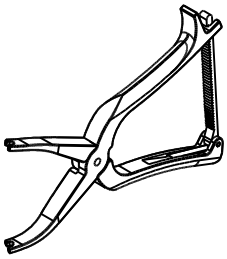

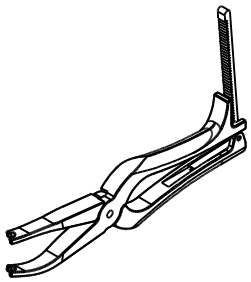

NON DISCLOSURE AGREEMENT

This drawing and / or specification contains information confidential and proprietary to SMT Schilling Metalltechnik GmbH Germany; and is conditionally loaned only. By retention, the receipt agrees not to reproduce or copy it in whole or in part, disclose any or all of its contents without prior written permission, or to make any use of it contrary to SMT Schilling Metalltechnik interest.

SMT - Werkszeichnung; entspricht nicht nach DIN

(Verwendungszweck)	(Zul. Abweich.)	(Oberfl.)	Maßstab 1:2	Revision A
Verwendungszweck	ISO 2768-m	mattiert	(Werkstoff, Halbzeug, Rohteil- Modell- Gesenk-Nr.) Material siehe Stückliste	

	Datum	Name
Bearb.	12.10.09	Ovsjannikov
Gepr.	12.10.09	E. Schilling
Norm		

(Benennung)

Compressor

Anzahl / Einheit: 1 St. 1

SMT Schilling
Metalltechnik GmbH

(Zeichnungsnummer)

52-09-19-1803

Blatt 1

Blätter

Zust.	Änderung	Datum	Name	Ursp.	Ers. für:	- Ers. durch: -